Alliage 65

Notice de montage

Modèle présenté: 6 x5.36 + 2 travées 6m

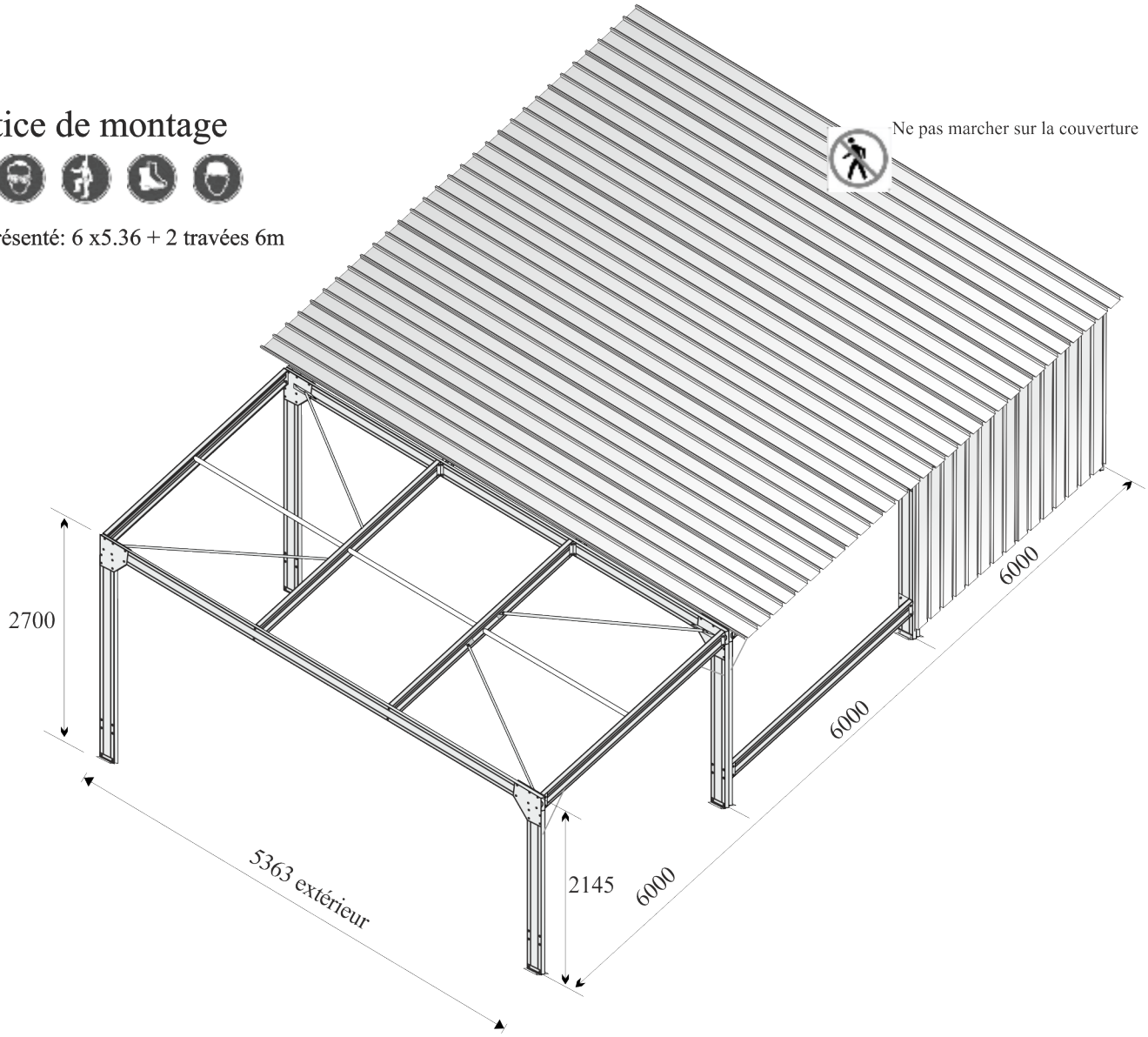

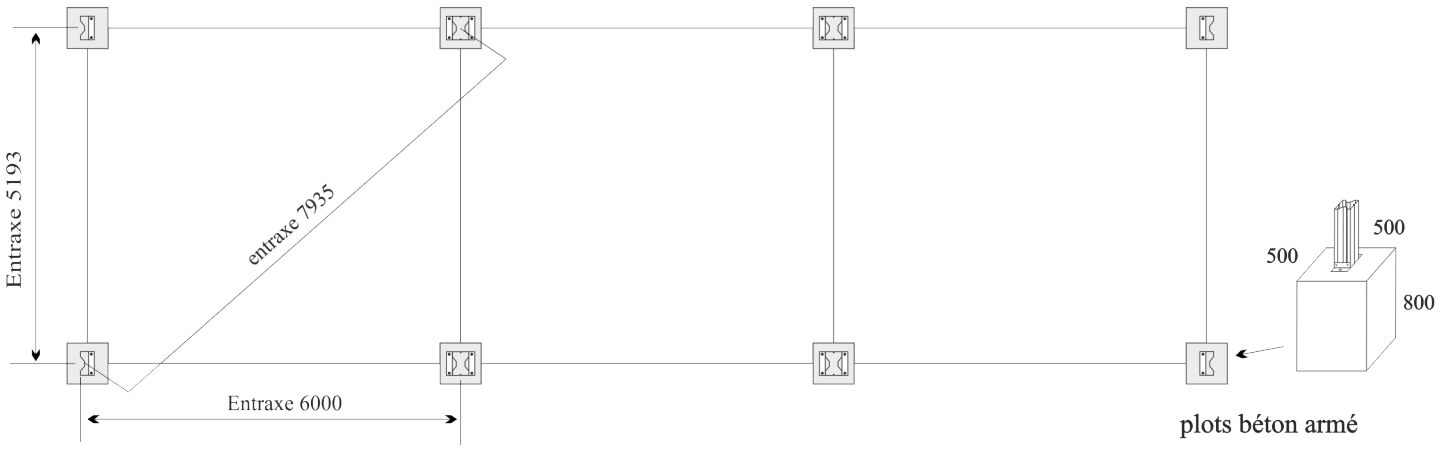

Si un portail doit être installé sur le pignon ou le long pan, prévoir une longrine de 300/200 sur une longueur de 2 fois le vantail

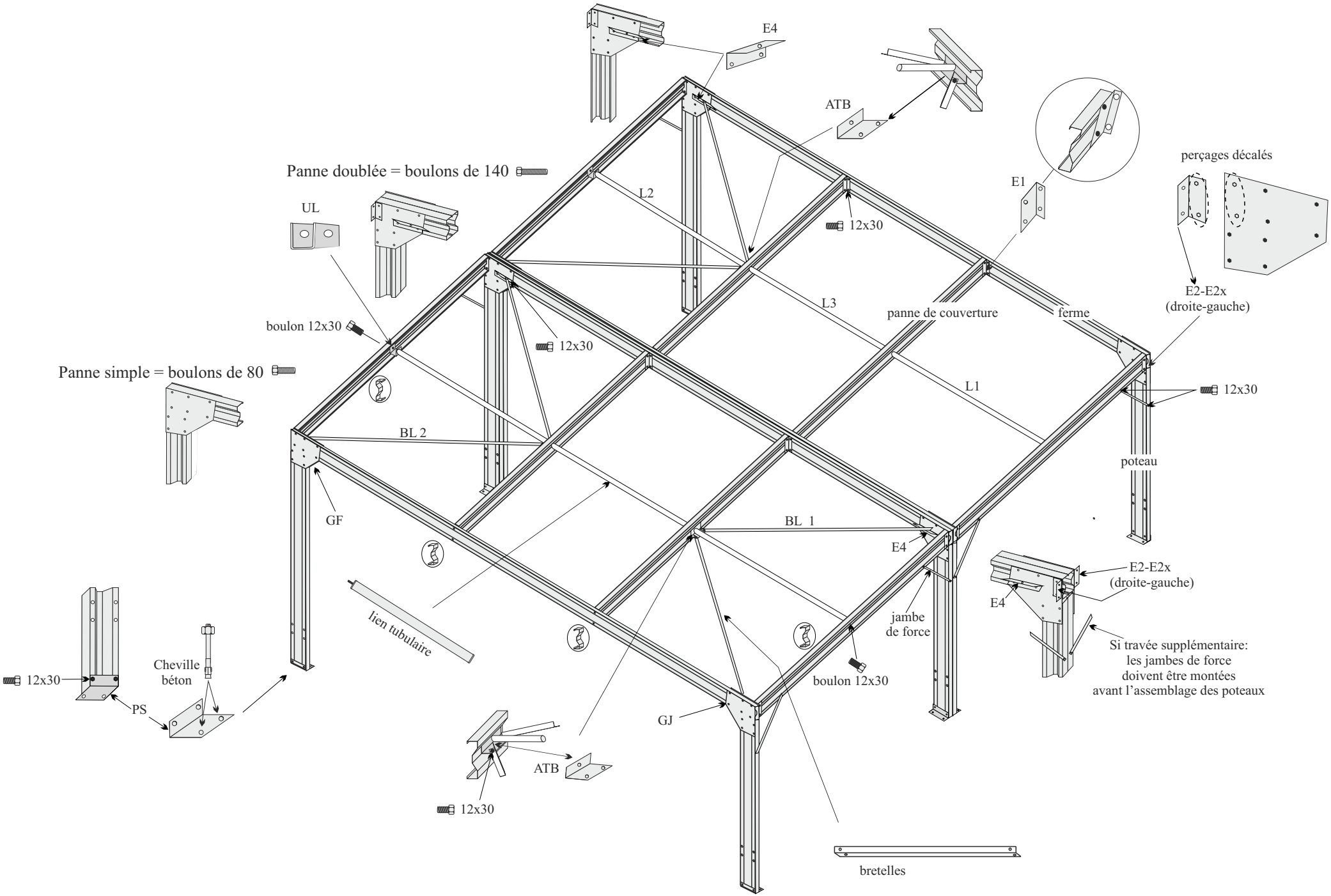
E4
ATB
Panne doublée = boulons de 140
UL
L2
12x30
E1
perçages décalés
E2-E2x
(droite-gauche)
boulon 12x30
12x30
L3
panne de couverture
ferme
Panne simple = boulons de 80
L1
12x30
BL 2
poteau
GF
BL 1
E4
E2-E2x
(droite-gauche)
E4
lien tubulaire
jambe
de force
Si travée supplémentaire:
les jambes de force
doivent être montées
avant l'assemblage des poteaux
12x30
Cheville
béton
boulon 12x30
PS
GJ
ATB
12x30
bretelles

Pose de la couverture et du bardage (en option)

Pose du bardage pignon

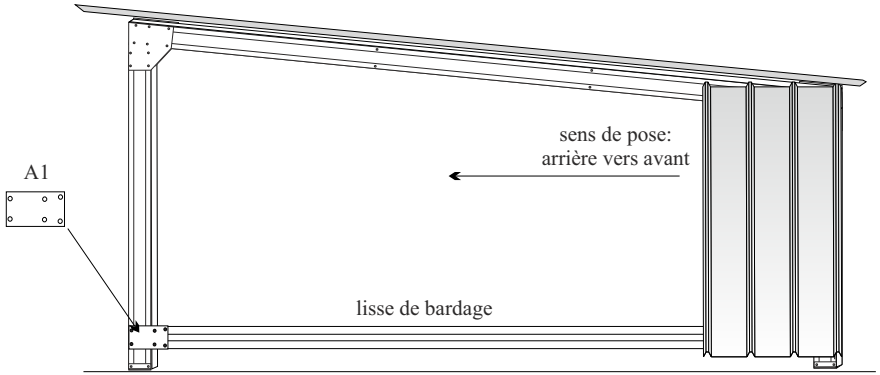

Pose de la couverture

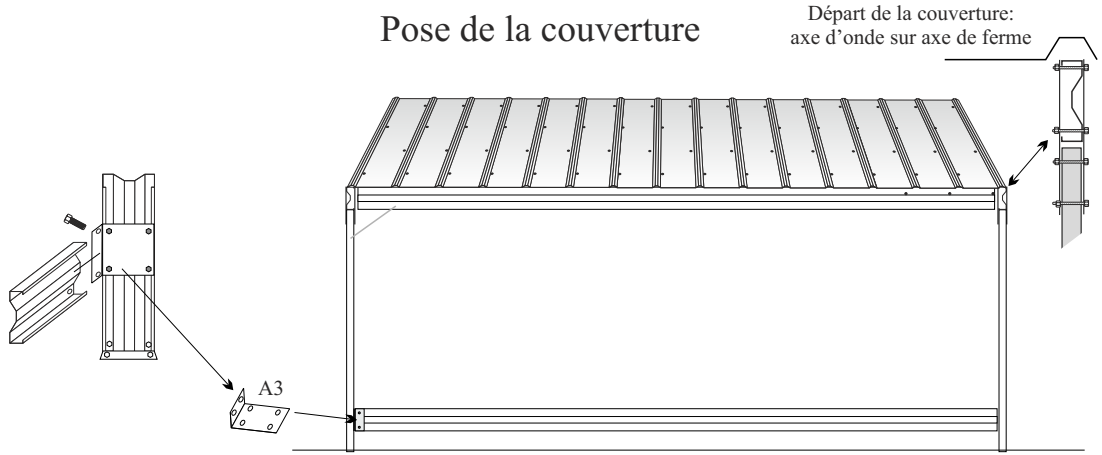

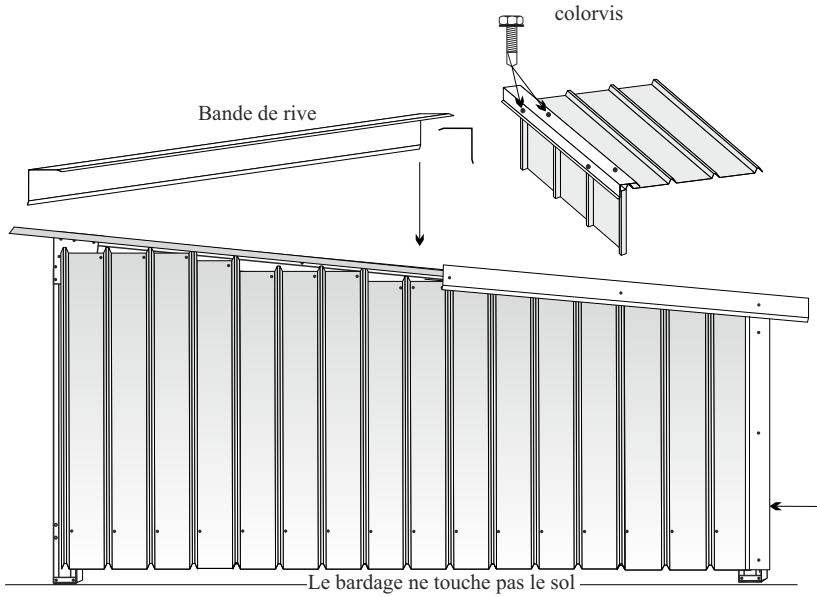

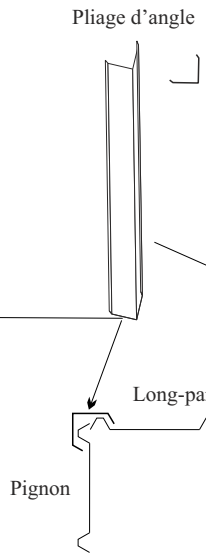

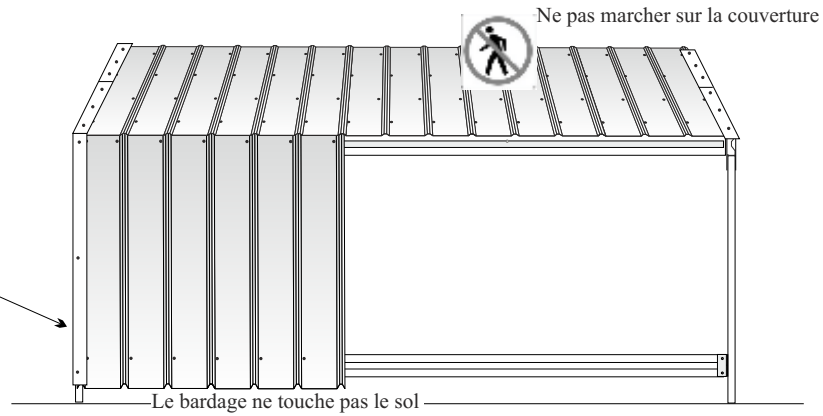

Option Auvent

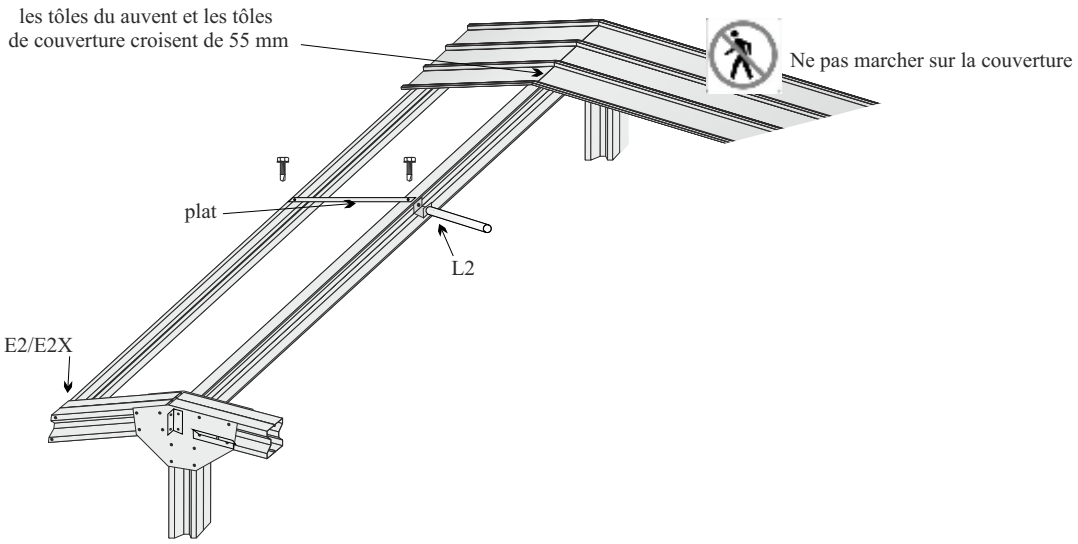

Option Portail à deux vantaux croisés

Assemblage d'1 vantail:
Les panneaux s'enclenchent les uns dans les autres par des parties mâles et femelles. Les pliages en U s'emboitent sur le côté des panneaux. Les autoperceuses fixent les pliages sur les deux faces du panneau

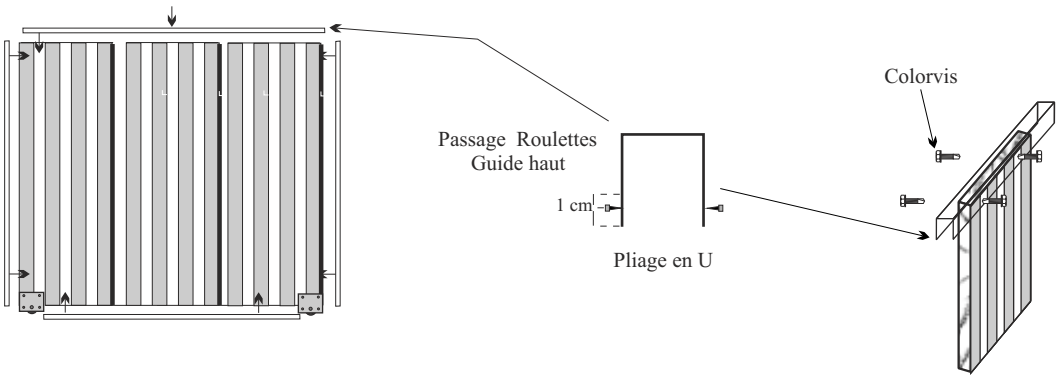

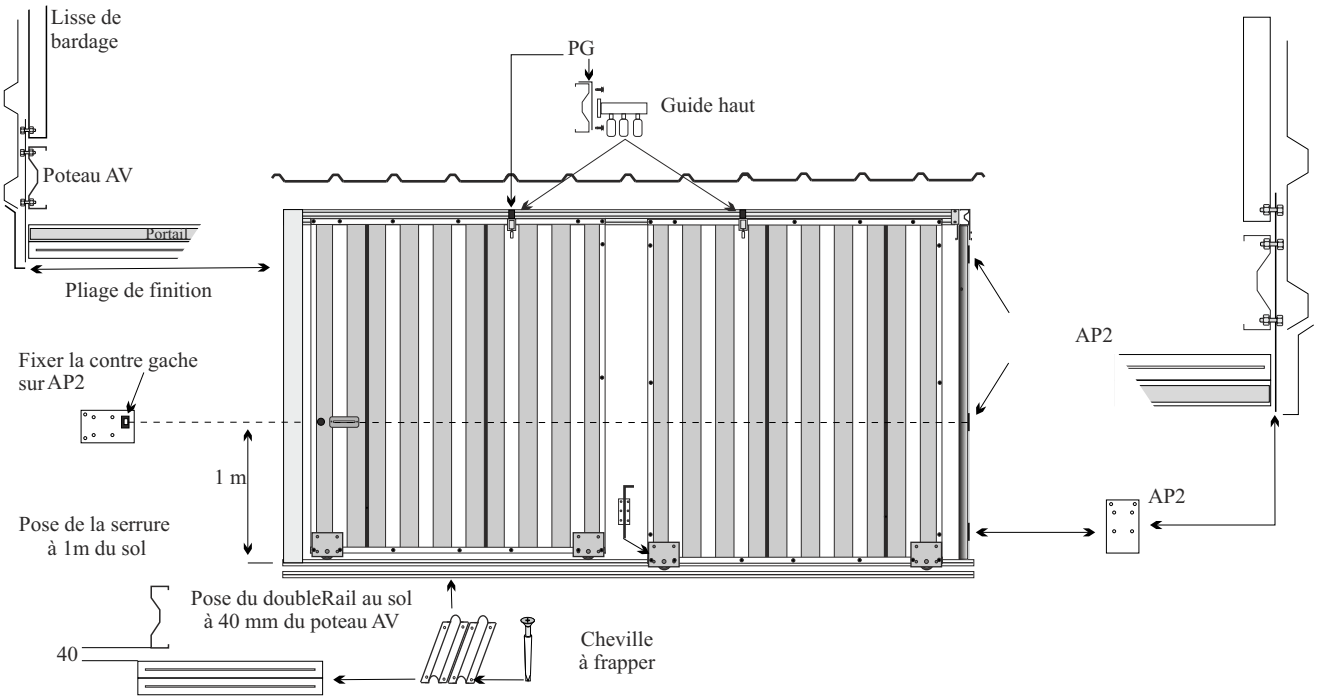

© Plans: Sauf erreur ou omission. Croquis non contractuels. L 'entreprise se réserve le droit d'apporter des modifications sans préavis. Reproduction, même partielle, interdite